Schnitt A-A

M 1:50

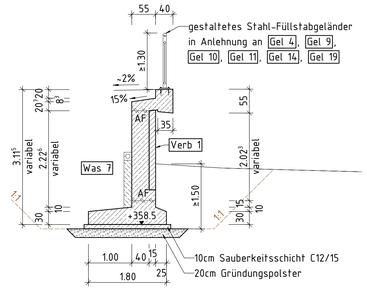

Schnitt B-B

M 1:50

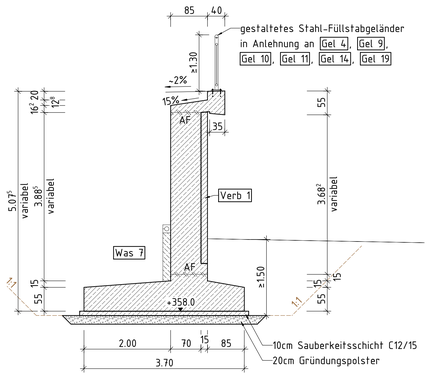

Schnitt C-C

M 1:50

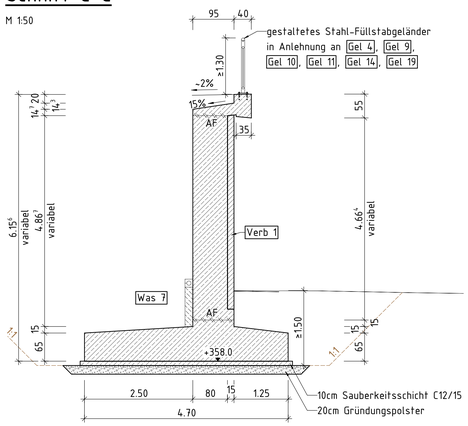

Schnitt D-D

M 1:50

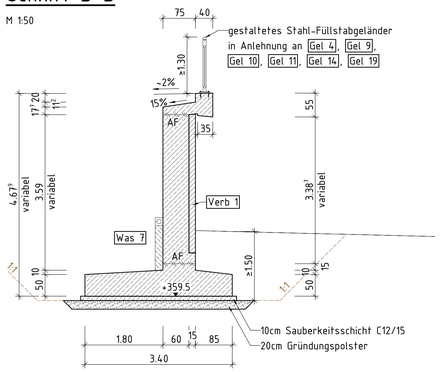

Schnitt E-E

M 1:50

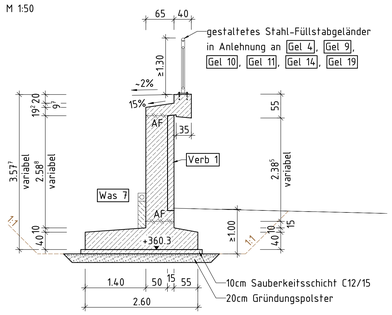

Hinweis:
Verblendung der Flügel- und Stützwände in Teilbereichen mit Sandstein - Ausarbeitung erfolgt im Zuge der weiteren Planung

Das Bauwerk liegt in keiner Erdbebenzone und in Windzone 2

Darstellung der Boden- und Gesteinsarten in den Schichtenprofilen der Bodenaufschlüsse nach dem geotechnischen Bericht mit der Auftragsnummer 21.92517.1 der WPW Geoconsult Südwest GmbH, Raiffeisenstraße 16, 66877 Ramstein-Miesenbach.

Ansicht I-I

M 1:200

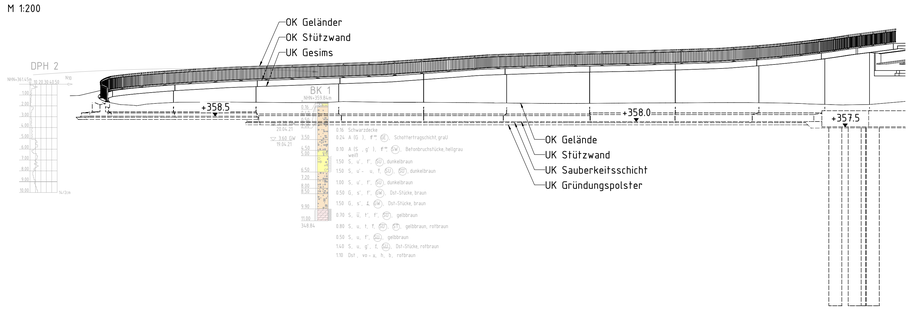

Ansicht H-H

M 1:200

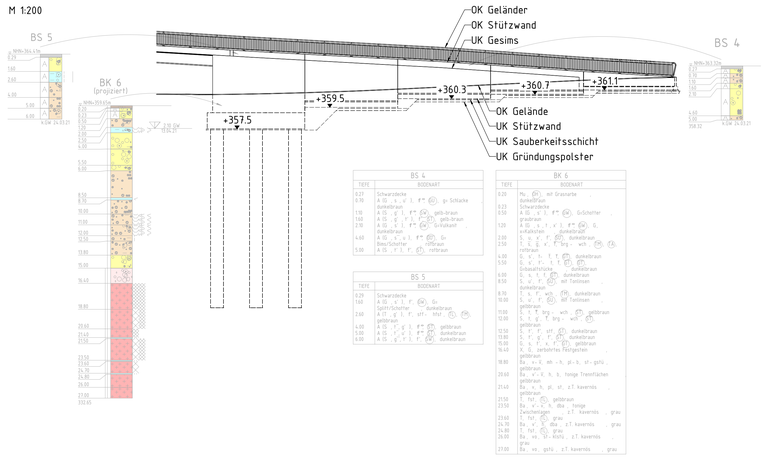

Draufsicht

M 1:200

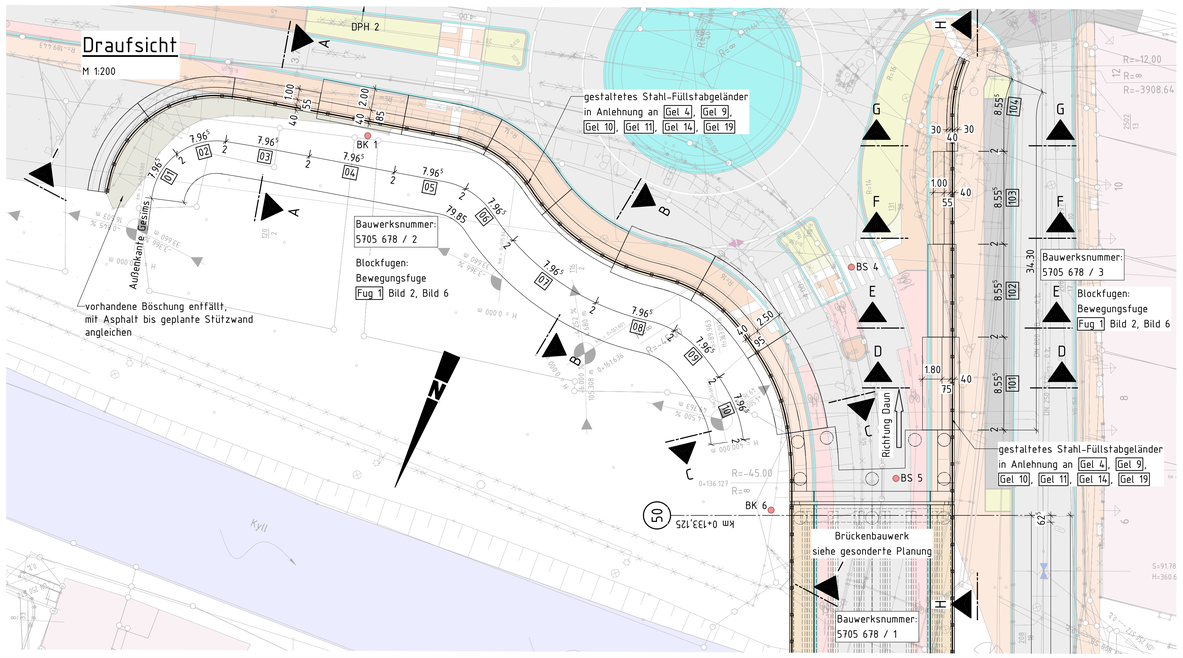

Schnitt F-F

M 1:50

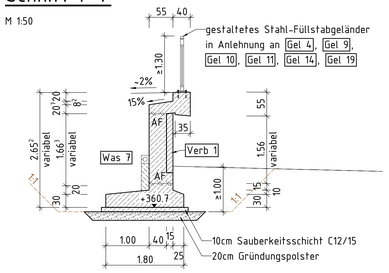

Schnitt G-G

M 1:50

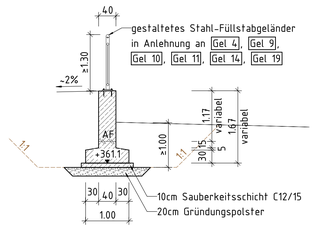

Bauwerksdaten - Bauwerksnummer 5705 678 / 3

Bauart:		Stahlbeton ~~Spannbeton~~ ~~Stahl~~ ~~Verbund~~
Einwirkung Verkehrslast		DIN EN 1991-2 Lastmodell LM 1
Verkehrskategorie DIN EN 1991-2		2
Verkehrsart DIN EN 1992-2/NA		mittlere Entfernung
Klasse Anprallast Fahrzeugrückhaltesysteme		-/-
Militärklasse STANAG		MLC 50/50-100
Blocklängen Stützbauwerk	(m)	4x 8,555 + (Blockfugen) 4x 0,02
Gesamtlänge Stützbauwerk	(m)	34,30
Mittlere Höhe über Gelände	(m)	1,76
Kleinste Höhe über Gelände	(m)	~0,05
Größte Höhe über Gelände	(m)	3,53
Wandfläche (sichtbar)	(m^2)	~60,4

Bauwerksdaten - Bauwerksnummer 5705 678 / 2

Bauart:		Stahlbeton ~~Spannbeton~~ ~~Stahl~~ ~~Verbund~~
Einwirkung Verkehrslast		DIN EN 1991-2 Lastmodell LM 1
Verkehrskategorie DIN EN 1991-2		2
Verkehrsart DIN EN 1992-2/NA		mittlere Entfernung
Klasse Anprallast Fahrzeugrückhaltesysteme		-/-
Militärklasse STANAG		MLC 50/50-100
Blocklängen Stützbauwerk	(m)	10x 7,965 + (Blockfugen) 10x 0,02
Gesamtlänge Stützbauwerk	(m)	79,85
Mittlere Höhe über Gelände	(m)	2,65
Kleinste Höhe über Gelände	(m)	~0,10
Größte Höhe über Gelände	(m)	4,73
Wandfläche (sichtbar)	(m^2)	~212,0

Endgültige Abmessungen nach statischen, konstruktiven und wirtschaftlichen Erfordernissen

Entwurfsbearbeitung:
VERHEYEN INGENIEURE
VERHEYEN - INGENIEURE GmbH & Co.KG
Hannah-Arendt-Straße 5
55543 Bad Kreuznach
Tel.: +49 (0)671 / 8 44 00 -0
info@verheyen-ingenieure.de
BAD KREUZNACH | MAINZ | BONN

Projekt-Nr.: VA-220322

	Datum	Zeichen
Bearb.:	März 2023	Br
Gez.:	März 2023	Br
Gepr.:	März 2023	Sto

Geändert	Datum	Gez.	Geprüft
a			
b			
c			
d			

RheinlandPfalz
Landesbetrieb Mobilität Gerolstein
Brunnenstraße 1
54568 Gerolstein
LBM

Straße : B 410
Bauvorhaben : B 410 Ersatzneubau der Hochbrücke und Umgestaltung angrenzender Knotenpunkte in Gerolstein
Gemarkung : Gerolstein

Unterlage: 15
Blatt - Nr.: 02
Projekt - Nr.: -/-

Bauwerk/Baumaßnahme :
B 410 Ersatzneubau der Hochbrücke und Umgestaltung angrenzender Knotenpunkte in Gerolstein - Stützwände Widerlager Süd

	Datum	Zeichen
Bearb.:		
Gez.:		
Gepr.:		
ASB-Nr: 5705 678 / 2 und 3		

Plandarstellung :
Bauwerksskizze - Stützwände WL Süd
Draufsicht, Ansicht, Schnitte

Vorplanung

Maßstab : 1:200 1:50

aufgestellt und genehmigt
Gerolstein, den 16.11.2023
i.V.
stellvertr. Dienststellenleiter

Geprüft :

Gesehen :

Genehmigt :

H/B = 841 / 1189 (1.00m^2)

Allplan 2023