ANSCHLUSS FLUCHTSTOLLEN AN APOLLO–TUNNEL M 1:50

Station 0+902.00 und 1+046.00 der Achse L103

Schnitt A–A

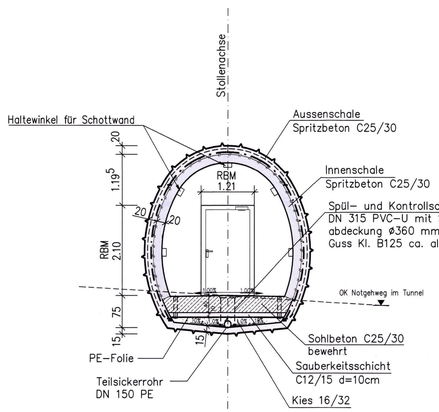

Schnitt B–B

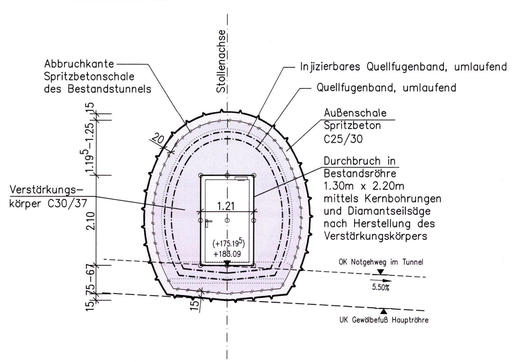

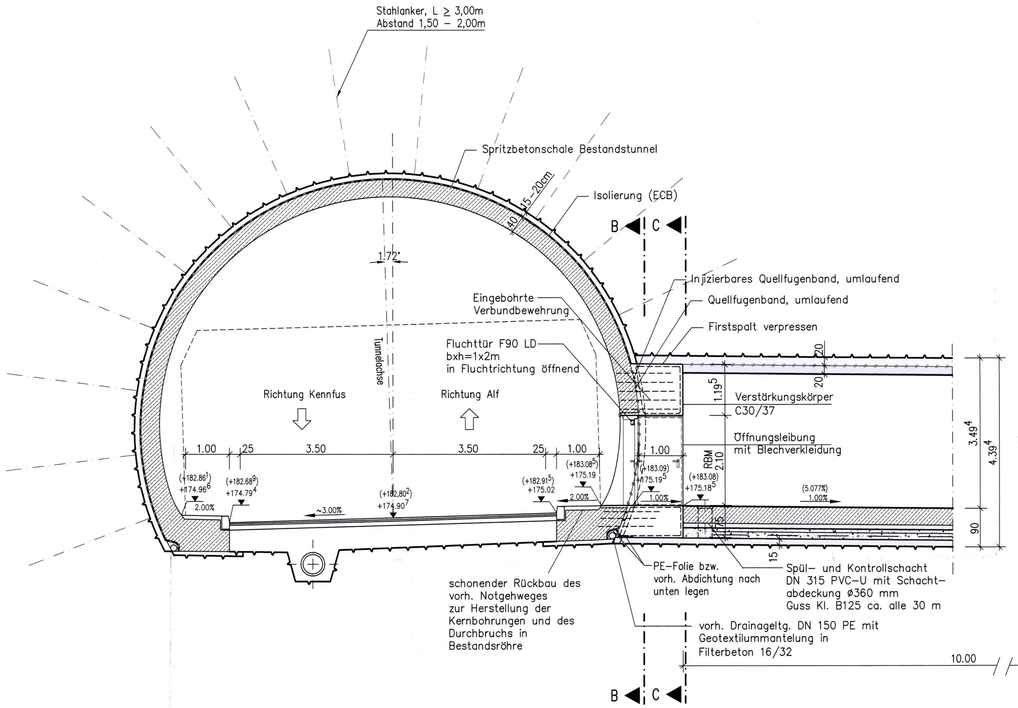

Geometrie Anschlussquerschnitt:

(Schnitt C–C)

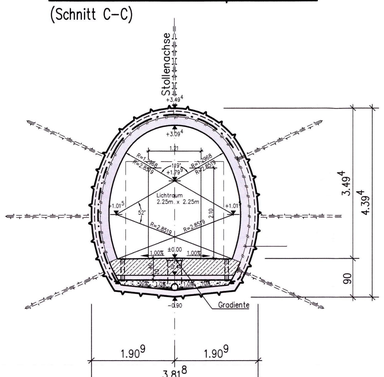

Schottwand

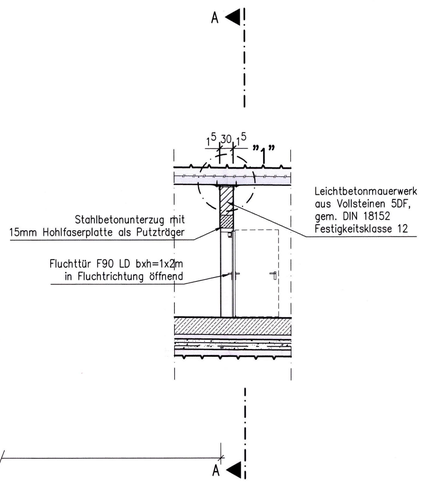

Detail "1" M. 1:10

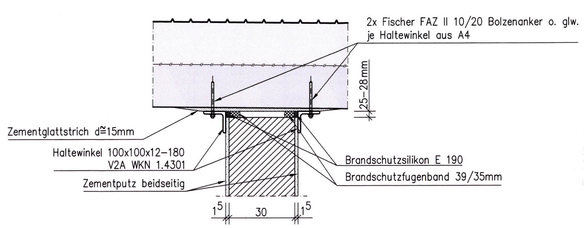

Hinweis:

Höhenkoten in Klammern (...) beziehen sich auf die Station 0+902.

Möglicher Bauablauf:

Gebirgsschonender Ausbruch (VKL S2) des Stollens (mechanisches Lösen ohne Meißelarbeiten bzw. mit Quellsprengungen) und Einbau der Vortriebssicherung bis zur bestehenden Aussenschale des Apollo–Tunnels.

Händischer, schonender Abbruch der Spritzbetonschale der Bestandsröhre im Anschlußbereich.

Vorbereiten der Bestandsröhrenabdichtung für den Stollenanschluß (Öffnung herstellen und Quellfugenbänder aufbringen).

Einbohren der Verbundbewehrung des Verstärkungskörpers in die Bestandsröhre.

Herstellen des Verstärkungskörpers.

Öffnung für Fluchttür im Bestandstunnel–gewölbe mittels Kernbohrungen und Diamantseilsäge herstellen und provisorischen Verschluß bis zum Einbau der Fluchttür einbauen.

Restliche Folgearbeiten (Einbau der Innen–schalensohle, Herstellen des Innengewölbes, etc.)

Höhenangaben im Querschnitt sind durch örtliches Aufmaß zu überprüfen.
Ggf. ist der Fluchttunnelanschluß höhenmäßig anzupassen.

Endgültige Abmessungen nach statischen, kontruktiven und wirtschaftlichen Erfordernissen

Entwurfsbearbeitung: Planungsgemeinschaft		Projekt–Nr.: 110281	
Baugrundinstitut Franke–Meißner und Partner GmbH, Max–Planck–Ring 47, 65205 Wiesbaden	König und Heunisch Planungsgesellschaft, Stresemannallee 30, 60596 Frankfurt am Main	Datum	Zeichen
		Bearb.: 13.05.22	Sm
	KHP 4. April 2019	Gez.: 13.05.22	Sb/Tb
		Gepr.: 13.05.22	Sm

Geändert	Datum	Gez.	Geprüft
a			
b			
c			
d			

Landesbetrieb Mobilität Cochem–Koblenz

Unterlage : 8

Blatt–Nr. : 6

Straßenklasse und Nr.: Landestraße L103

Streckenbezeichnung: Umgehung Bad Bertrich

FESTSTELLUNGSENTWURF

Bauwerk/Baumaßnahme		Datum	Zeichen
Fluchtstollen Apollo–Tunnel	Bearb.:		
	Gez.:		
	Gepr.:		
	ASB–Nr: 5908622 G		

Plandarstellung: Anschluss Fluchtstollen an Apollo–Tunnel in Station 0+902 und 1+046

Bauwerksplan

Maßstab: 1:50

Aufgestellt: Cochem, den 06.07.2022

gez. Bernd Cornely

Dienststellenleiter

Geprüft:

Genehmigt: